СОГЛАСОВАНО
Председатель комитета образования
администрации муниципального образования
Сланцевский муниципальный район
Ленинградской области

_____/О.Н.Николаева

«____»_____2023г.

УТВЕРЖДАЮ
Заведующий МДОУ «Сланцевский
детский сад №10 комбинированного
вида»

_____/Т.Н.Павлюченкова

распоряжение от 30.06.2023г. № 90-р

СОГЛАСОВАНО
Начальник отделения ГИБДД ОМВД России
по Сланцевскому району ЛО

_____/А.В.Опарин

«30» 06 2023г.

ПАСПОРТ

дорожной безопасности образовательной организации

Муниципального дошкольного образовательного учреждения

«Сланцевский детский сад № 10 комбинированного вида»

2023 год

ОГЛАВЛЕНИЕ

	ОБЩИЕ СВЕДЕНИЯ	**3**
1	**ПЛАН-СХЕМЫ ОО**	**6**
1.1.	План-схема района расположения ОО. Пути движения транспортных средств и детей	**6**
1.2.	Схема организации дорожного движения в непосредственной близости от ОО (размещение соответствующих технических средств, маршруты движения детей, расположение парковочных мест автотранспорта)	**8**
1.3.	Маршруты движения пеших организованных групп детей ОО (библиотека)	**10**
1.4.	Пути движения транспортных средств к местам разгрузки/погрузки и рекомендуемые пути передвижения детей по территории ОО	**12**
	ПРЕДЛОЖЕНИЯ И ЗАМЕЧАНИЯ КОНТРОЛИРУЮЩИХ ОРГАНОВ	**14**
	ПОЛОЖЕНИЕ О ПАСПОРТЕ ДОРОЖНОЙ БЕЗОПАСНОСТИ ОО	**16**
	ЛИСТ КОРРЕКТИРОВКИ ПАСПОРТА	**18**

ОБЩИЕ СВЕДЕНИЯ

Муниципальное дошкольное образовательное учреждение «Сланцевский детский сад №10 комбинированного вида»

Тип образовательной организации дошкольная образовательная организация

Юридический адрес ОО: 188560, Ленинградская область, город Сланцы, ул. Гагарина, дом 5-Б

Фактический адрес ОО: 188560, Ленинградская область, город Сланцы, ул. Гагарина, дом 5-Б

Руководители

Должность	**Фамилия, имя, отчество**	**Телефон**
Заведующий	Павлюченкова Татьяна Николаевна	8(81374)34-523
Заместитель заведующего по воспитательной работе и безопасности	Хазиуллина Анастасия Валерьевна	8(81374)34-518

	Должность	**Фамилия, имя, отчество**	**Телефон**
Ответственные работники муниципального органа управления образования	Ведущий специалист отдела по работе с образовательными организациями	Байкова Евгения Станиславовна	8(81374)2-43-38
Ответственные от Госавтоинспекции	Инспектор по пропаганде безопасности дорожного движения ОГИБДД	Степанова Виктория Юрьевна	8(81374) 2-31-44
	Инспектор ДПС ГИБДД	Порозов Егор Александрович	8(81374)2-32-65

	Инспектор по розыску ОГИБДД	Зузанов Евгений Эдуардович	8(81374)2-32-65
Ответственные работники за мероприятия по профилактике детского дорожно-транспортного травматизма	Заместитель заведующего по воспитательной работе и безопасности	Хазиуллина Анастасия Валерьевна	8(81374)34-518
Руководитель или ответственный работник дорожно-эксплуатационной организации, осуществляющей содержание улично-дорожной сети	Генеральный директор ООО «ДОРРОС»	Заботин Александр Викторович	8 (81374) 41371
Руководитель или ответственный работник дорожно-эксплуатационной организации, осуществляющей содержание технических средств организации дорожного движения	Генеральный директор ООО «ДОРРОС»	Заботин Александр Викторович	8 (81374) 41371

	Фамилия, имя, отчество	**Телефон**
Руководитель кружка юных инспекторов движения	Нет	

Количество воспитанников: 166

Наличие уголка по БДД: имеется, в рекреации на 2 этаже

Наличие класса по БДД: нет

Наличие автогородка (площадки) по БДД: нет

Наличие методической литературы и наглядных пособий (краткий перечень):
- Белая К.Ю. Формирование основ безопасности у дошкольников. Для занятий с детьми 2-7 лет.-М.:МОЗАИКА-СИНТЕЗ, 2015
- Саулина Т.Ф. Знакомим дошкольников с правилами дорожного движения: Для занятий с детьми 3-7 лет.-М.:МОЗАИКА-СИНТЕЗ, 2015

Наглядно-дидактические пособия:
- Комплект для изучения ПДД (мягкий модуль)
- Набор «Правила дорожного движения»
- Железная дорога со столиком
- Как избежать неприятностей №2 (Во дворе и на улице)
- Транспорт (наземный, воздушный, водный)
- О специальных машинах
- О транспорте

Наличие автобуса в ОО: нет

Время пребывания детей в ОО:
с 7.30 до 18.00

Телефоны оперативных служб:

Единая служба спасения	Телефон: 112
Пожарная служба	Телефон: 01, 101
Полиция	Телефон: 02, 102
Скорая помощь	Телефон: 03, 103
Госавтоинспекция	Телефон: 8 (81374) 2-31-44

1. ПЛАН СХЕМЫ

1.1. План-схема района расположения ОО. Пути движения транспортных средств и детей

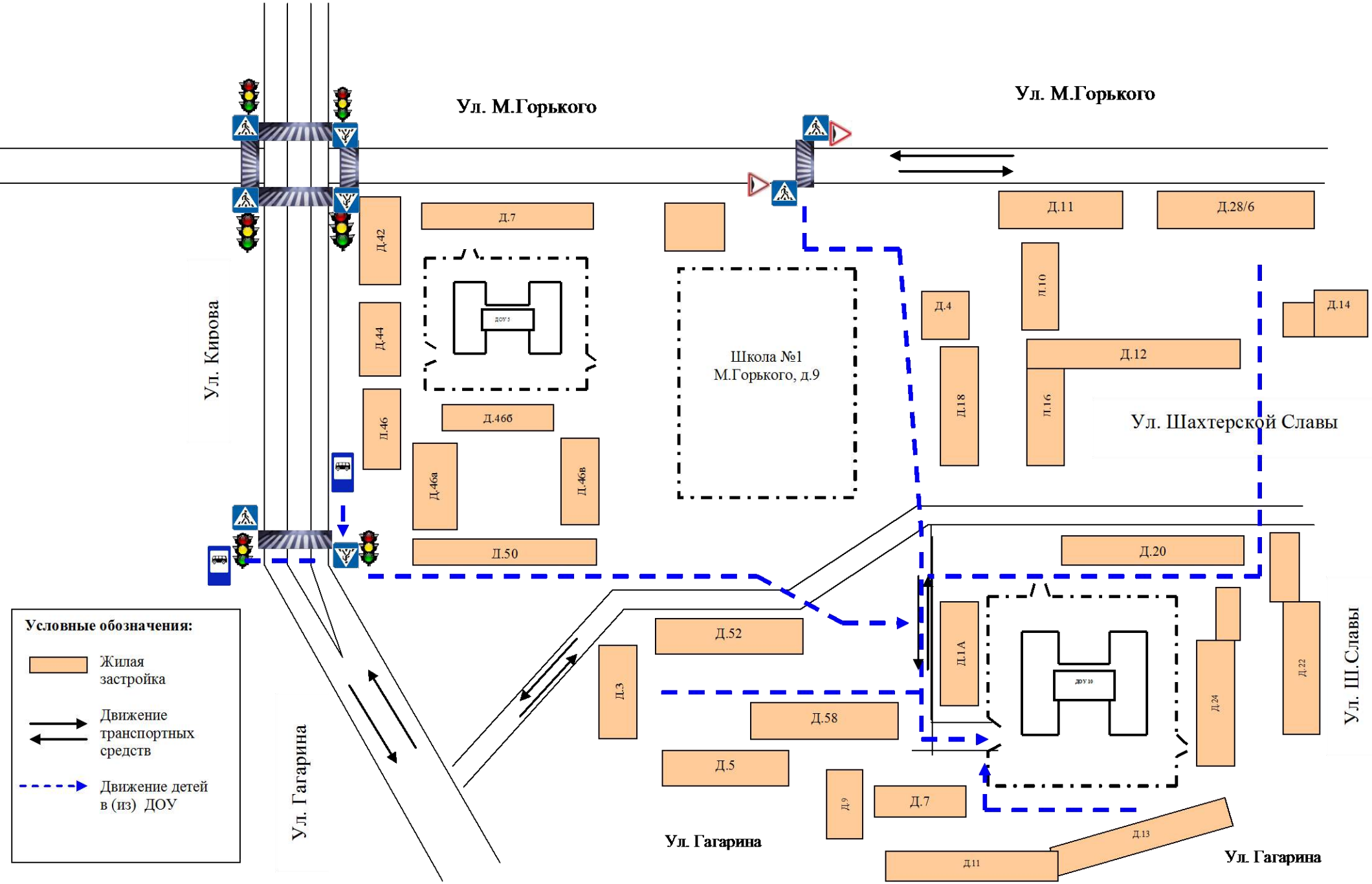

Описательная часть к схеме

МДОУ «Сланцевский детский сад №10 комбинированного вида» расположено внутри жилого комплекса (улиц Гагарина и Шахтерской Славы), вдали от промышленных предприятий и трассы. Дошкольное учреждение представляет собой отдельно стоящее типовое двухэтажное здание.

Дошкольное учреждение работает в будние дни (с понедельника по пятницу)

Вход/выход детей и родителей на территорию (с территории) дошкольного учреждения осуществляется через центральный вход (с 7.00 по 9.00 часов и с 15.00 до 18.00 часов)

Передвижение детей по территории образовательного учреждения осуществляются только в сопровождении взрослого согласно плану расположения участков для прогулки детей.

1.2. Схема организации дорожного движения в непосредственной близости от образовательной организации (размещение соответствующих технических средств, маршруты движения детей, расположение парковочных мест автотранспорта)

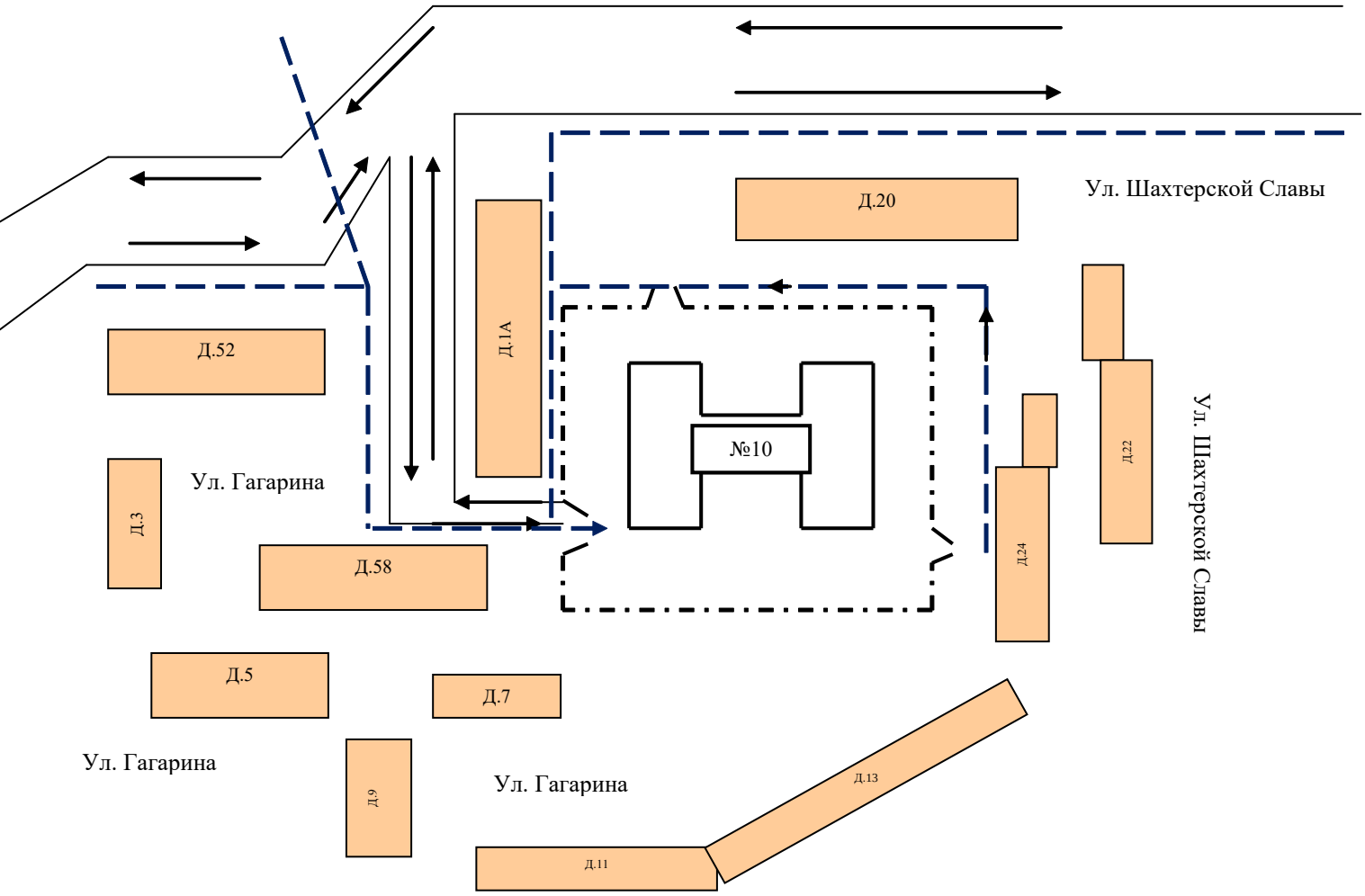

Условные обозначения:

- Жилая застройка
- Ограждение ДОУ
- Искусственное освещение
- Направление движения транспортного потока
- Движение детей в (из) ДОУ

Описательная часть к схеме

МДОУ «Сланцевский детский сад №10 комбинированного вида» расположено внутри жилого комплекса (улиц Гагарина и Шахтерской Славы), вдали от промышленных предприятий и трассы.

Парковочные места предусмотрены согласно планировке дворов прилежащих к территории дошкольного учреждения.

1.3. Маршруты движения пеших организованных групп детей ОО к детской библиотеке

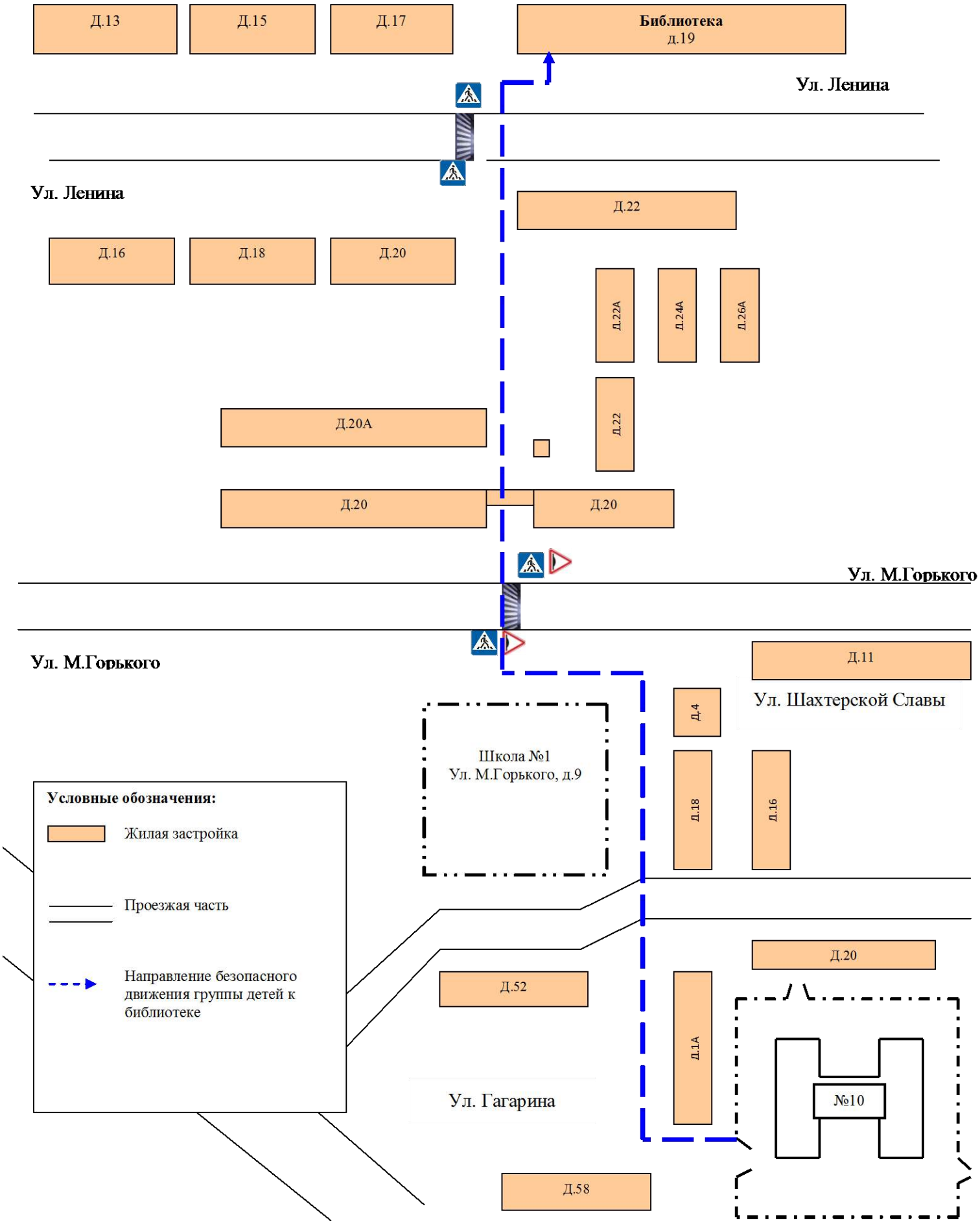

Описательная часть к схеме

Группа детей в сопровождении взрослых выходит из центральных ворот МДОУ «Сланцевский детский сад №10» и движется вдоль фасадной стороны дома 1А по улице Гагарина.

Пересекают проезжую часть между домом 1А и домом 18 по улице Шахтерской Славы.

Движутся по тротуару вдоль тыльной стороны дома 18 по улице Шахтерской Славы.

Огибают территорию школы №1 с северной стороны и пересекают улицу Максима Горького по пешеходному переходу в районе дома №20 и двигаются по тротуару в сторону улицы Ленина, пересекают улицу Ленина по пешеходному переходу у дома №22

1.4. Пути движения транспортных средств к местам разгрузки/погрузки и рекомендуемые пути передвижения детей по территории образовательной организации

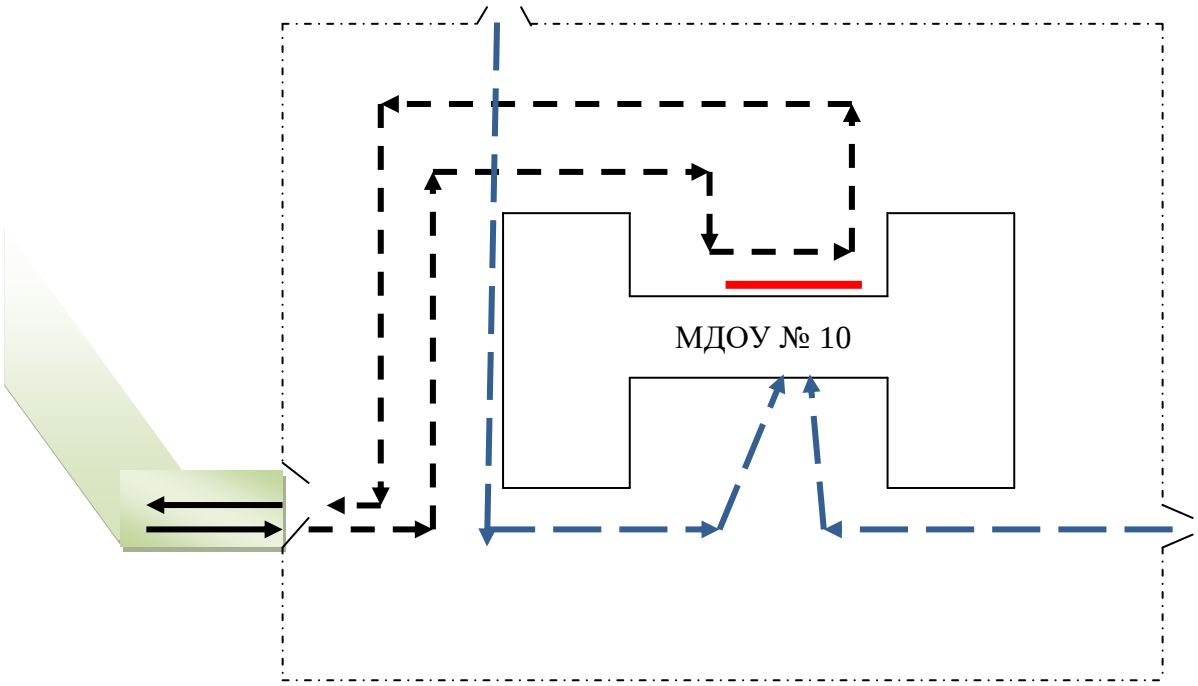

Въезд/выезд грузовых транспортных средств

Движение грузовых транспортных средств по территории образовательного учреждения

Движение детей на территории образовательной организации

Место разгрузки/погрузки

Описательная часть к схеме

Въезд/выезд транспортных средств к местам разгрузки/погрузки на территории МДОУ №10 осуществляется через центральные ворота и пролегает с западной стороны здания детского сада с последующим поворотом направо и подъездом к хозяйственному двору находящийся с северной территории здания.

Вход детей и родителей на территорию дошкольного учреждения осуществляется через центральную калитку (с 7.00 по 9.00 часов и с 15.00 до 18.00 часов)

Передвижение детей по территории образовательного учреждения осуществляются только в сопровождении взрослого согласно плану расположения участков для прогулки детей.

ПРЕДЛОЖЕНИЯ И ЗАМЕЧАНИЯ КОНТРОЛИРУЮЩИХ ОРГАНОВ

Дата	Должность	Ф.И.О.	Содержание

ПОЛОЖЕНИЕ
О ПАСПОРТЕ ДОРОЖНОЙ БЕЗОПАСНОСТИ ОО

1. Паспорт дорожной безопасности МДОУ «Сланцевский детский сад №10 комбинированного вида» (далее - Паспорт) является основным документом, систематизирующим сведения о деятельности образовательной организации по обеспечению безопасности воспитанников на прилегающей к образовательной организации дорогах общего пользования и внутриквартальной территории.
2. Паспорт оформляется по образцу и заполняется на русском языке.
3. Заполнение Паспорта осуществляется администрацией образовательной организации с учетом требований настоящего положения.
4. Титульный лист Паспорта должен содержать следующие данные:
- наименование образовательной организации в соответствии с Уставом образовательной организации;
- реквизиты (Ф.И.О., дата утверждения) представителя районной администрации;
- реквизиты (Ф.И.О., дата утверждения) руководителя образовательной организации;
- реквизиты (Ф.И.О., дата утверждения) ответственного руководителя отдела ГИБДД ОМВД России;
- год подготовки Паспорта.
5. В Паспорт вносятся следующие сведения об образовательной организации:
Общие сведения:
- Наименование ОО;
- Тип ОО;
- Местонахождения адрес ОО;
- Фактический адрес ОО (если он отличается от юридического);
- Руководители ОО;
- Ответственный (-ые) от отдела ГИБДД ОМВД России;
- Ответственные за мероприятия по профилактике детского травматизма образовательной организации;
- Количество воспитанников в образовательной организации;
- Наличие уголка БДД (если имеется, указать место расположения);
- Наличие класса БДД (если имеется, указать место расположения);
- Наличие автогородка (площадки) если имеется;
- Расписание занятий в ОО;
- Телефоны оперативных служб.
План-схемы:
- План-схема района расположения ОО. Пути движения транспортных средств и детей;
- Схема организации дорожного движения в непосредственной близости от ОО (размещение соответствующих технических средств, маршруты движения детей, расположение парковочных мест автотранспорта);
- Маршруты движения пеших организованных групп детей ОО;
- Пути движения транспортных средств к местам разгрузки/погрузки и рекомендуемые пути передвижения детей по территории ОО.
- Паспорт может содержать и ряд других схем.

6. Действие Паспорта ограничивается 3 годами и дополняется или корректируется по мере внесения изменений в документальные сведения, включенные в Паспорт, с указанием причин и даты их внесения (например, завершение реконструкции или капитального ремонта, изменение схемы, и другие)
7. Актуализация данных осуществляется ежегодно по состоянию на 1 января текущего года. Паспорт регистрируется в установленном делопроизводством порядке.
8. Ранее заведенный Паспорт хранится 3 года, уничтожается в установленном порядке и проходит процедуру повторного согласования.
9. Паспорт размещается на сайте образовательной организации в виде титульного листа, листа согласования и листа корректировок.
10. Копия «План-схемы района расположения ОО. Пути движения транспортных средств и детей», содержащаяся в Паспорте размещается на стенде в доступном для родителей месте.
11. Паспорт хранится в кабинете заведующего образовательной организации.
12. Паспорт переоформляется по окончании его срока действия, повреждении и невозможности дальнейшего ведения. В новый Паспорт переносится информация, не утратившая актуальность на момент его переоформления.

Лист корректировки паспорта